令和5年度全国選抜卓球大会個人二次予選会　　2023年12月2日　ヤマト市民体育館前橋
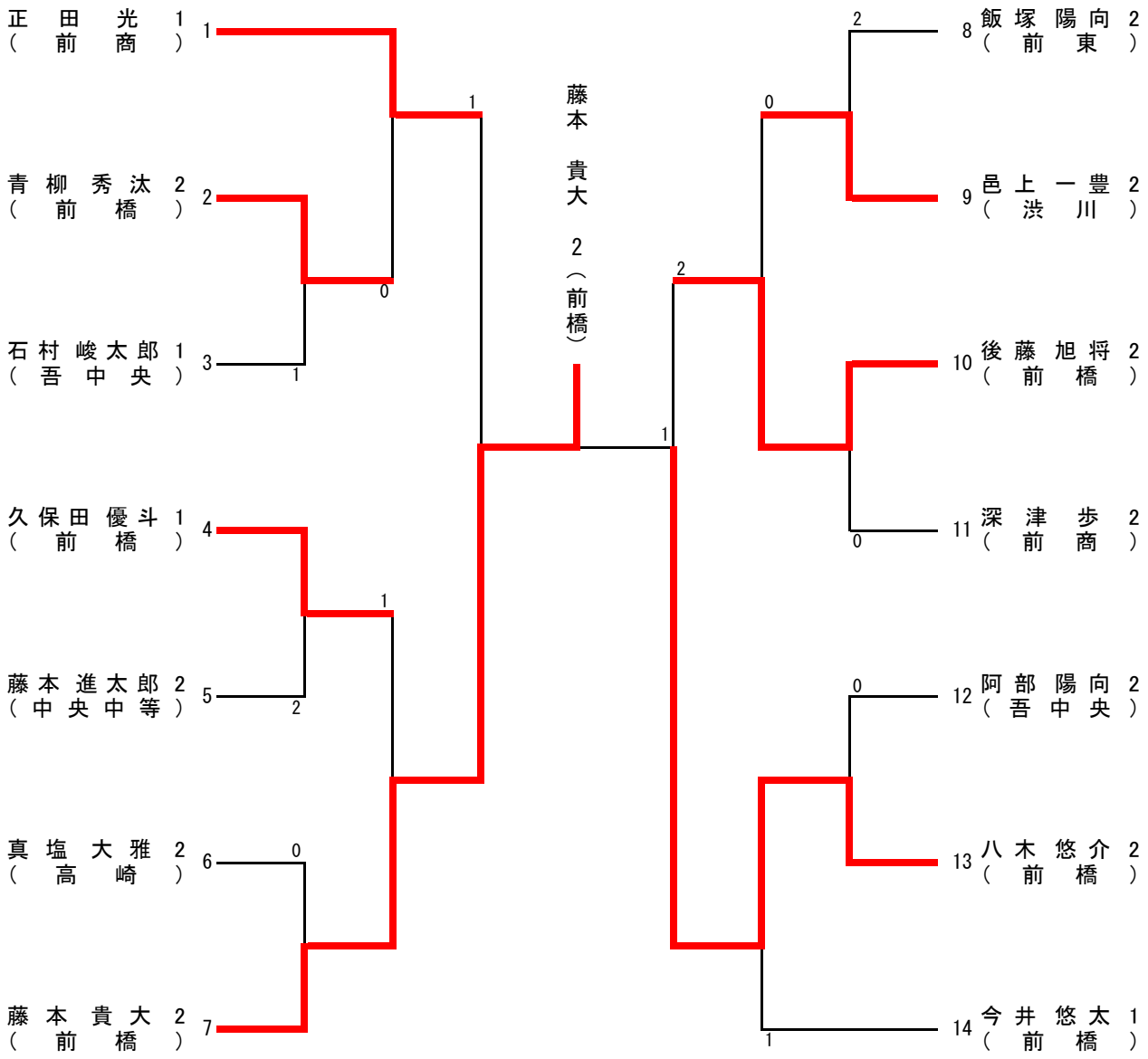
男子シングルス